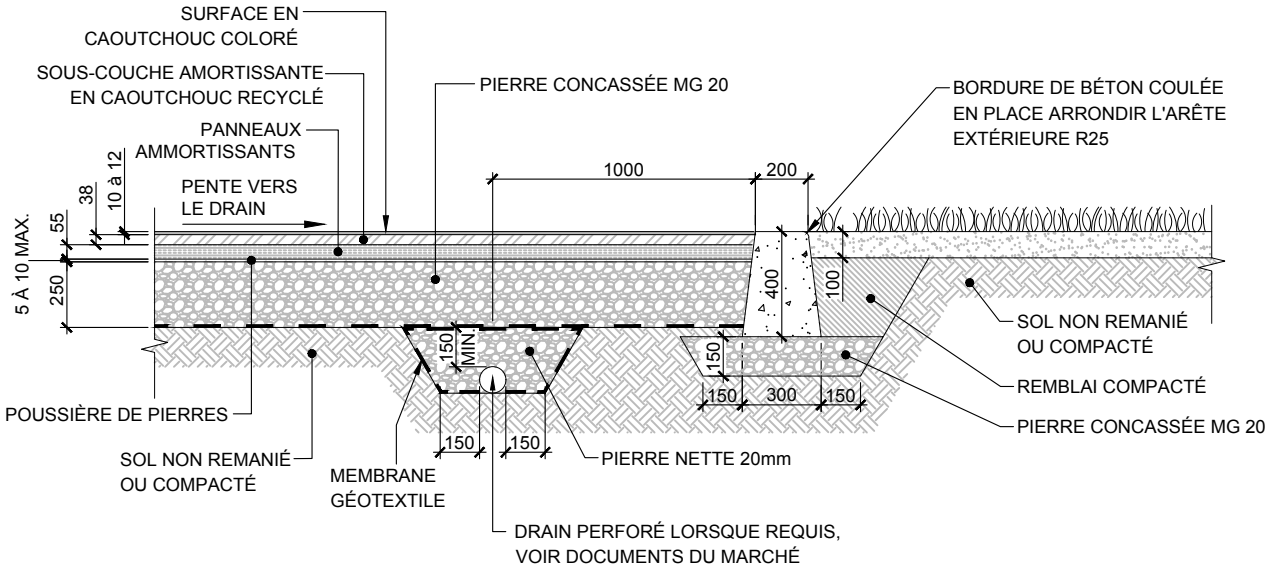

GATINEAU

SURFACE EN CAOUTCHOUC COULÉ

DATE :	JANVIER 2026	No:	D-JEU-11
ÉCHELLE :	AUCUNE		